SUPPORTS

SP 32 · SP 32G · SP 35 · SP40 · SP40F · SP 50 · SS 60 · MR8

EKSELANS BY ITS

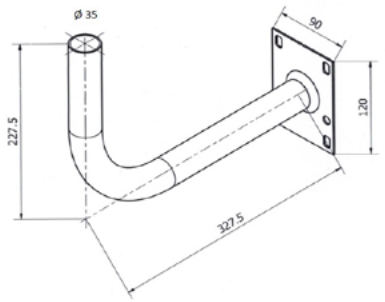

SP 35

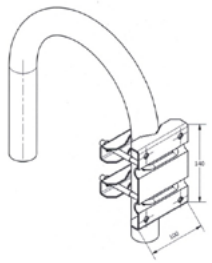

SP 40

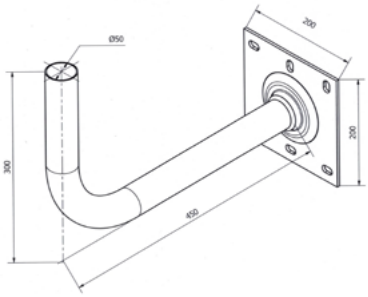

SP 50

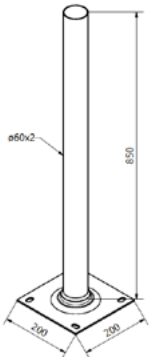

SS 60

DONNEES TECHNIQUES

MODELE	SP 32	SP 32G	SP 35	SP 40F	SP 40	SP 50	SS 60
Référence	025010	025012	025001	025011	025002	025003	025007
Diamètre	32mm	32mm	35mm	40mm	40mm	50mm	60mm
Description	Wall-mount support, zinc plated. Pour OD 60	Support mural galvanisé à chaud. Pour OD 60	Support mural en acier galvanisé à chaud. Pour OD 60 / OD 80	Support mural, acier zingué. Pour OD 80	Support fixation murale giratoir. Tube sendzimir et platine galvanisé a chaud. Pour OD 60 / OD 80	Support fixation murale galvanisé à chaud. Pour OD 100	Support fixation murale galvanisé à chaud.

MODELE	MR 8
Référence	025004
Description	Mast / balcony mount bracket Pour SP 35 / SP 40

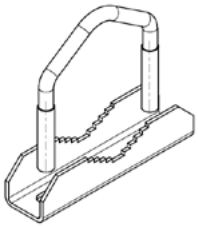

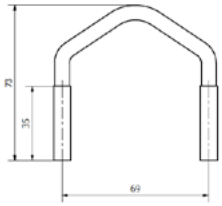

MR 8

ITS Partner O.B.S S.L · Av. Cerdanyola 79-81 Local C
08172 Sant Cugat del Vallés · Barcelona (Spain)
Phone: +34935839543 · info@ek.plus · www.ek.plus