ARMADI RACK

Armadio rack da 19” da pavimento, modello Smart Rack Plus Connect

Nuovo Design

Nuovo Confezionamento

SR+ RACK Connect

DESCRIZIONE

Rack ad alte prestazioni con connettività Wi-Fi, controllo dell’isteresi, invio di allarmi all’app Ek Smart e capacità di carico fino a 1000 kg per apparecchiature elettroniche di rete e di comunicazione. Design elegante e facilità di montaggio in batteria. Include 4 piedini regolabili in altezza, 4 ruote, 1 pannello di ventilazione (4 ventole) con termostato digitale e 1 ripiano fisso da 1 U. Porta in vetro temperato o in metallo perforato per una migliore ventilazione e fianchi rimovibili con serratura. Colore standard: nero RAL 9005. Altri colori RAL su richiesta.



APPLICAZIONI

- Elettronica
- Reti
- Comunicazioni
- Distribuzione delle fibre
- Server fino a 800 kg

OPENETICS / ADALTRA

Aggiornato il: 13 noviembre 2026

Il presente documento è riservato e di proprietà di ADALTRA. ADALTRA ne detiene i diritti d’autore e il documento non può essere copiato né modificato in alcun modo, né in tutto né in parte, senza l’autorizzazione scritta di ADALTRA. Le caratteristiche indicate nel presente documento non sono contrattuali e possono essere modificate senza preavviso.

VANTAGGI

- Design robusto ed elegante.
- Facilità di montaggio in serie.
- Porta anteriore in vetro temperato o in metallo perforato, con serratura e chiave.
- Portella posteriore reversibile in lamiera, con serratura e chiave.
- Pannelli laterali facilmente smontabili, predisposti per serratura e chiave.
- Ampia capacità di passaggio dei cavi a pavimento e a soffitto.
- Guida cavi verticale anteriore con coperchio incernierato per armadi di larghezza 800 mm.
- Predisposto per l'installazione di PDU verticali senza occupare spazio in "U".
- Guide anteriori e posteriori scorrevoli a forma di "U" numerate.
- Piedini regolabili (x4).
- Ruote (4).
- Pannello di ventilazione (4 ventilatori) con termostato digitale.
- Vassoio fisso 1 pz.
- Messa a terra inclusa.
- Unità WiFi da 19 pollici per il controllo della temperatura e degli allarmi tramite EK Smart.
- È disponibile una gamma completa di accessori.
- Grado di protezione IP20.
- Garanzia: 5 anni.

NORMATIVA

Dimensioni e formato dei rack da 19"	DIN 41.488 Parte 1
Componenti meccanici e accessori per rack	DIN 41.494, parti 7 e 8
Dimensioni e progettazione di subrack e telai	IEC 60297-2 e 3
Rack e telai per apparecchiature elettroniche	UNE 20539-1 e UNE 20539-2
Standard statunitense per rack da 19"	ANSI/EIA-310-D
Limitazione delle sostanze pericolose	RoHS
Conformità alle direttive europee in materia di sicurezza e qualità	CE

CARATTERISTICHE TECNICHE

Materiale	Acciaio laminato a freddo UNE 36086-91
Colore	Nero RAL 9005 (verificare la disponibilità di altri colori)
Carico massimo	800 kg (600 kg per rack da 22 U, 27 U e 32 U con larghezza di 600 mm)
Altezza	1081 mm / 1303 mm / 1525 mm / 1970 mm / 2192 mm
Larghezza	600 mm / 800 mm
Profondità	600 mm / 800 mm / 1000 mm / 1200 mm
Altezza del telaio	22 U, 27 U, 32 U, 42 U e 47 U
Unità di imballaggio	1

Aggiornato il: 13 noviembre 2026

Il presente documento è riservato e di proprietà di ADALTRA. ADALTRA ne detiene i diritti d'autore e il documento non può essere copiato né modificato in alcun modo, né in tutto né in parte, senza l'autorizzazione scritta di ADALTRA. Le caratteristiche indicate nel presente documento non sono contrattuali e possono essere modificate senza preavviso.

Porta anteriore	Vetro, forata, metallica cieca, doppia metallica cieca o doppia forata con serratura e chiave
Porta posteriore	Metallica cieca, metallica forata o doppia metallica forata con serratura e chiave
Profili da 19”	4 guide di montaggio a “U” numerate
Pannelli laterali	Pannelli rimovibili con serratura
Ingresso cavi	Superiore e/o inferiore
Piedini regolabili	Compresi
Ruote	Compresi
Pannello di ventilazione	Incluso
Vassoi fissi	Include 1 ripiano fisso da 1 U
Guida per cavi verticali con coperchio e cerniere	Disponibili nei modelli con larghezza di 800 mm
Viteria	Inclusa
Connessione Wi-Fi	Sì
Controllo dell'isteresi	Sì
Allarmi sull'app EK Smart	Sì

INFORMAZIONI COMMERCIALI

RIFERIMENTO	COLORE	N. U.	ALTO	LARGHEZZA	PROF.	PORTA ATTACCANTE	PORTA POSTERIORE
2266VCW	Nero RAL 9005	22 U	1081	600	600	Vetro	Metallica cieca
2766VCW	Nero RAL 9005	27 U	1303	600	600	Vetro	Metallica cieca
2768VCW	Nero RAL 9005	27 U	1303	600	800	Vetro	Metallica cieca
2788VDCW	Nero RAL 9005	27 U	1303	800	800	Vetro	Doppia serrata metallica cieca
2761VCW	Nero RAL 9005	27 U	1303	600	1000	Vetro	Metallica cieca
3266VCW	Nero RAL 9005	32 U	1525	600	600	Vetro	Metallica cieca
3268VCW	Nero RAL 9005	32 U	1525	600	800	Vetro	Metallica cieca
3288VDCW	Nero RAL 9005	32 U	1525	800	800	Vetro	Doppia serrata metallica cieca
3281VDCW	Nero RAL 9005	32 U	1525	800	1000	Vetro	Doppia serrata metallica cieca

Aggiornato il: 13 noviembre 2026

Il presente documento è riservato e di proprietà di ADALTRA. ADALTRA ne detiene i diritti d’autore e il documento non può essere copiato né modificato in alcun modo, né in tutto né in parte, senza l’autorizzazione scritta di ADALTRA. Le caratteristiche indicate nel presente documento non sono contrattuali e possono essere modificate senza preavviso.

INFORMAZIONI COMMERCIALI

RIFERIMENTO	COLORE	N. U.	ALTO	LAR-GHEZZA	PROF.	PORTA ATTACCANTE	PORTA POSTERIORE
4266VCW	Nero RAL 9005	42 U	1970	600	600	Vetro	Metallica cieca
4268VCW	Nero RAL 9005	42 U	1970	600	800	Vetro	Metallica cieca
4261VCW	Nero RAL 9005	42 U	1970	600	1000	Vetro	Metallica cieca
4288VDCW	Nero RAL 9005	42 U	1970	800	800	Vetro	Doppia serrata metallica cieca
4281VDCW	Nero RAL 9005	42 U	1970	800	1000	Vetro	Doppia serrata metallica cieca
4788VDCW	Nero RAL 9005	47 U	2192	800	800	Vetro	Doppia serrata metallica cieca
4781VDCW	Nero RAL 9005	47 U	2192	800	1000	Vetro	Doppia serrata metallica cieca
2268PPW	Nero RAL 9005	22 U	1081	600	800	Perforata	Perforata
2766PPW	Nero RAL 9005	27 U	1303	600	600	Perforata	Perforata
2768PPW	Nero RAL 9005	27 U	1303	600	800	Perforata	Perforata
2788PDPW	Nero RAL 9005	27 U	1303	800	800	Perforata	Doppio forata
2761PPW	Nero RAL 9005	27 U	1303	600	1000	Perforata	Perforata
3266PPW	Nero RAL 9005	32 U	1525	600	600	Perforata	Perforata
3268PPW	Nero RAL 9005	32 U	1525	600	800	Perforata	Perforata
3288PDPW	Nero RAL 9005	32 U	1525	800	800	Perforata	Doppio forata
3281PDPW	Nero RAL 9005	32 U	1525	800	1000	Perforata	Doppio forata
3261PPW	Nero RAL 9005	32 U	1525	600	1000	Perforata	Perforata
4266PPW	Nero RAL 9005	42 U	1970	600	600	Perforata	Perforata
4268PPW	Nero RAL 9005	42 U	1970	600	800	Perforata	Perforata
4261PPW	Nero RAL 9005	42 U	1970	600	1000	Perforato	Perforato
4288PDPW	Nero RAL 9005	42 U	1970	800	800	Perforato	Doppio perforato

Aggiornato il: 13 noviembre 2026

Il presente documento è riservato e di proprietà di ADALTRA. ADALTRA ne detiene i diritti d'autore e il documento non può essere copiato né modificato in alcun modo, né in tutto né in parte, senza l'autorizzazione scritta di ADALTRA. Le caratteristiche indicate nel presente documento non sono contrattuali e possono essere modificate senza preavviso.

INFORMAZIONI COMMERCIALI

RIFERIMENTO	COLORE	N. U.	ALTO	LAR-GHEZZA	PROF.	PORTA ATTACCANTE	PORTA POSTERIORE
4281PDPW	Nero RAL 9005	42 U	1970	800	1000	Perforato	Doppio perforato
4288DPDPW	Nero RAL 9005	42 U	1970	800	800	Doppio forata	Doppio forata
4281DPDPW	Nero RAL 9005	42 U	1970	800	1000	Doppio forata	Doppio forata
42812DPDPW*	Nero RAL 9005	42 U	1970	800	1200	Doppio forata	Doppio forata
4788DPDPW	Nero RAL 9005	47 U	2192	800	800	Doppio forata	Doppio forata
4781DPDPW	Nero RAL 9005	47 U	2192	800	1000	Doppio forata	Doppio forata

CARATTERISTICHE TECNICHE DEL PANNELLO DI VENTILAZIONE

Numero di ventilatori	4
Termostato digitale	WiFi incluso
Materiale	Acciaio laminato / alluminio con trattamento superficiale anticorrosivo, senza bave
Dimensioni	368,5 x 297 x 42 mm
Peso	1 kg
Montaggio	Parte superiore del rack (soffitto)
Tensione nominale	220 V CA
Frequenza	50 Hz
Consumo	0,07 A / 7 W
Velocità delle ventole	2200 giri/min ± 5%
Fuggo dall'aria	1,53 CFM per ventilatore
Rumore	39 dB (A)
Pressione statica massima	3,7 mm H_2O
Cuscinetto	Cuscinetto a manicotto (cuscinetto a bagno d'olio)
Vita utile	20.000 ore a 25 °C
Flusso totale stimato del pannello	6,12 CFM (4 ventilatori)

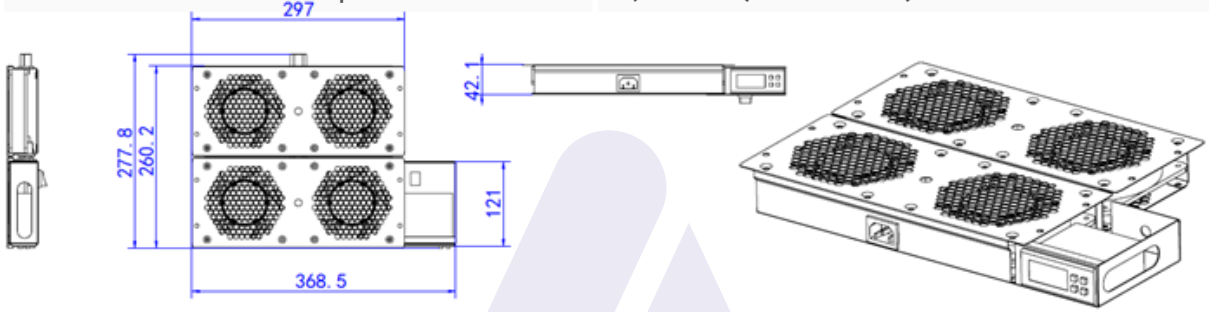

Aggiornato il: 13 noviembre 2026

Il presente documento è riservato e di proprietà di ADALTRA. ADALTRA ne detiene i diritti d'autore e il documento non può essere copiato né modificato in alcun modo, né in tutto né in parte, senza l'autorizzazione scritta di ADALTRA. Le caratteristiche indicate nel presente documento non sono contrattuali e possono essere modificate senza preavviso.

CARATTERISTICHE TECNICHE DELL'UNITÀ WI-FI PER IL CONTROLLO DELLA TEMPERATURA E DEGLI ALLARMI TRAMITE L'APP EK SMART

Tipo	Sistema di controllo della temperatura con 1 relè
Funzione	Sistema di controllo e allerta tramite smartphone
Intervallo di misura	da -40 °C a +80 °C
Visualizzazione	Schermo LED digitale / App Ek Smart
Alimentazione	230 (+10 % -15 %), 50... 60 Hz (±3 Hz) VAC
Montaggio	Integrato nell'alloggiamento del pannello
Interruttore	Interruttore manuale ON/OFF incluso
Cablaggio	Interno, con collegamenti alle ventole e alla sonda termica
Umidità relativa	< 90 % senza condensa
Installazione	Interno / rack chiuso
Ingresso analogico	1x NTC (10 kΩ a 25 °C, 77 °F)
Uscita digitale	1 uscita (relè elettromeccanico da 10 A) Ventilatori
Grado di protezione	IP65 sul pannello frontale

COLLEGATO

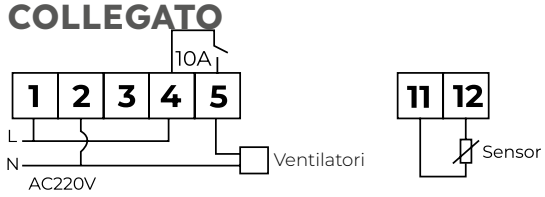

APP EK SMART

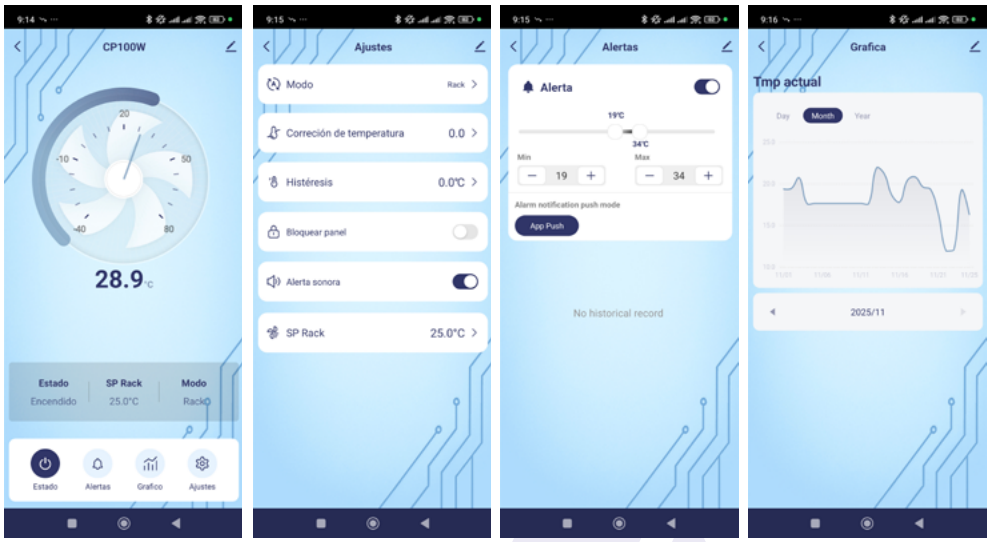

Consíguelo en el App Store

DESCARGAR EN Google Play

Aggiornato il: 13 noviembre 2026

Il presente documento è riservato e di proprietà di ADALTRA. ADALTRA ne detiene i diritti d'autore e il documento non può essere copiato né modificato in alcun modo, né in tutto né in parte, senza l'autorizzazione scritta di ADALTRA. Le caratteristiche indicate nel presente documento non sono contrattuali e possono essere modificate senza preavviso.